FOOT-WASH *Pro*

Pédiluve automatique en inox

KINGSTON®

fabdec

FOOT-WASH *Pro*

Pédiluve automatique en inox

Caractéristiques et comment ça fonctionne:

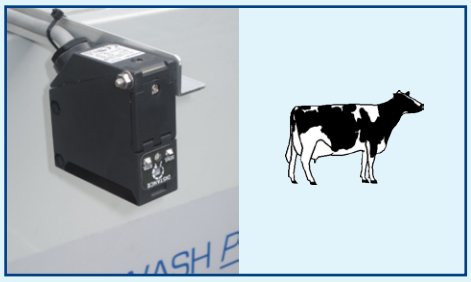

Compteur des vaches

Il compte les vaches et change la solution automatiquement après le nombre des vaches ajusté.

Vidange à pleine largeur

Le clapet de vidange pneumatique ouvre au bout du pédiluve. Le clapet est aussi large que le pédiluve pour que la vidange se passe vite et complètement.

Unité de commande

Nettoyage avec bonne pression

Le bac est rincé automatiquement avec des jets d'eau réglables d'une bonne pression.

Remplissage rapide

Le bac est rempli de nouveau avec de l'eau fraîche avec une pompe grand débit 240 l/min 1,85kW (2,5CV).

2 x pompe péristaltique 4,6 l/min

Dosage automatique

Du produit pour le soin des pattes peut être ajouté pendant le remplissage avec les pompes péristaltiques.
Il y a deux pompes péristaltiques très performantes (24V DC 4,6 l/min) qui peuvent rajouter différents produits pour le soin des pattes.

FOOT-WASH *Pro*

Pédiluve automatique en inox

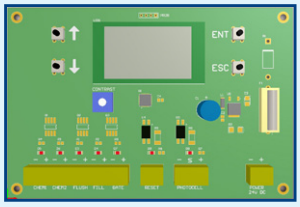

Commande avec afficheur - facile à utiliser

- Réglage simple - avec programmes le matin, l'après-midi ou le soir
- Dosage automatique avec rythme quotidien ou hebdomadaire pour jusqu'à trois traites par jour
- Pompes péristaltiques à amorçage automatique

Tuyauterie sur les deux cotés

Pour une installation simple.

Panneaux latéraux et rambardes sont optionnels

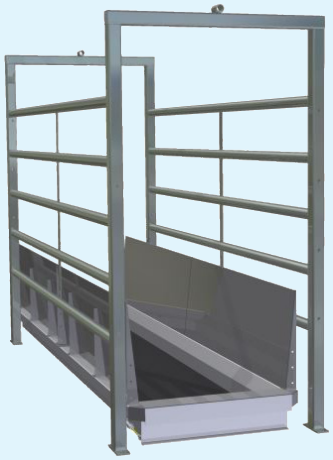

Pourquoi FOOT-WASH Pro?

À quelle fréquence utilisez-vous votre pédiluve? Et à quelle fréquence remplacez-vous l'eau? Beaucoup d'éleveurs ne trouvent pas le temps de s'en occuper. Toutefois, ça risque de contribuer à la transmission des bactéries infectieuses.

FOOT-WASH Pro résout le problème simplement comme décrit sur page 2.

1. Les vaches sont comptées automatiquement.
2. La solution s'évacue automatiquement après le nombre des vaches ajusté.
3. Le clapet est aussi large que le pédiluve pour que la vidange se passe vite et complètement.
4. Le bac est rincé avec une bonne pression.
5. Le clapet de vidange se ferme.
6. Le bac est rempli de nouveau avec de l'eau fraîche.
7. Un produit pour le soin des pattes peut être rajouté avec les deux pompes péristaltiques.

L'avis des experts:

Les boiteries des vaches sont un problème sous-estimé. Dans une étude auprès de 220 fermes laitières les éleveurs ont estimé que 7% des vaches boitent. Pourtant, les vétérinaires ont découvert que la nombre véritable était environ 36%.

La boiterie entraîne des pertes substantielles. Les vaches boiteuses produisent moins de lait et ont plus de problèmes liés au métabolisme et à la fertilité.
Les experts estiment que le coût annuel par cas est € 850.

(Mülling and Hagen, 2012)
Si vous souhaitez contrôler la boiterie effectivement, en particulier la dermatite digitée, l'utilisation régulière et appropriée d'un pédiluve est indispensable.

Caractéristiques et dimensions

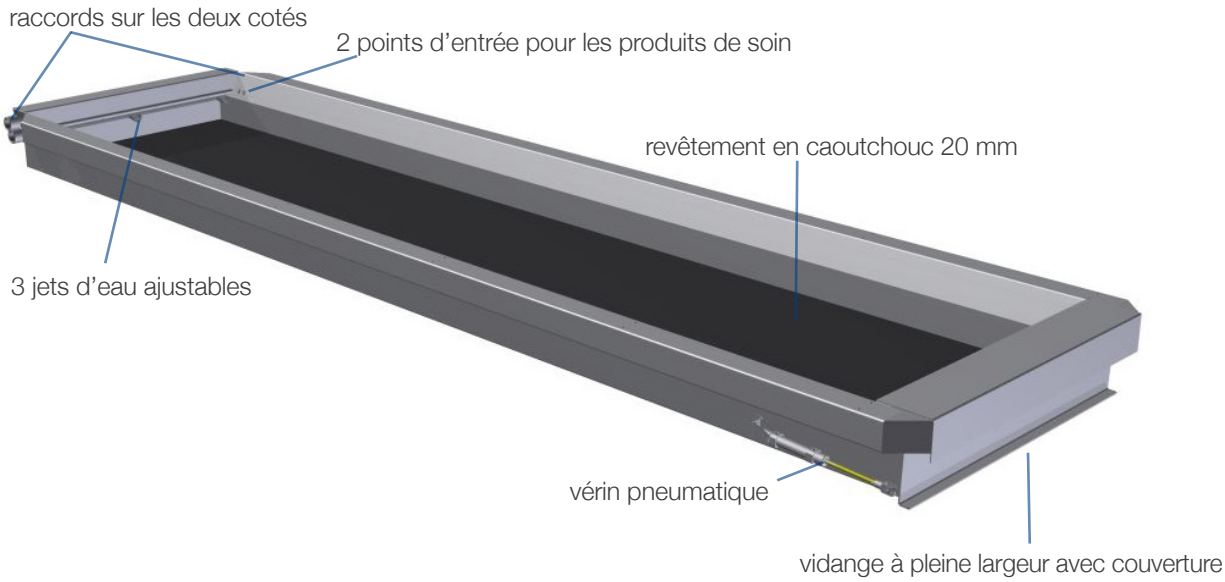

Dimensions standard :

Longueur totale :	3.065 mm
Longueur du bain seule:	3.000 mm
Largeur totale :	835 mm
Largeur du bain seul :	660 mm
Hauteur totale :	180 mm
Hauteur du bain seul :	115 mm

Veuillez noter :

Autres modèles sont disponibles en longueurs de:

- 1.800 mm (1.865 mm totale)
- 2.500 mm (2.565 mm totale)
- 3.600 mm (3.665 mm totale)
- 4.000 mm (4.065 mm totale)

Contactez-nous pour en savoir plus.

www.fabdec.com

Fabdec Ltd
Grange Road
Ellesmere
SY12 9DG
Royaume Uni

Tel: +44 (0) 1691 627200
Fax: +44 (0) 1691 627222
Email: sales@fabdec.com

Fabdec GmbH
Gerhardstrasse 5
45892 Gelsenkirchen
Allemagne

Tel: + 49 (0) 209 700 900
Fax: + 49 (0) 209 70090-20
Email: germany@fabdec.com

Fabdec LLC
Oktyabrskaya naberezhnaya,
12 Building 2
193091 Saint Petersburg
Russie

Tel: + 7 812 715 0102
Fax: + 7 921 715 0102
Email: russia@fabdec.com

Fabdec Polska
Ul. Karpia 1,
85-435 Bydgoszcz
Pologne

Tel: + 48 52 342 48 55
Mob: + 48 698 615 133
Email: poland@fabdec.com

fabdec

Cette information n'est qu'à titre indicatif. Nous nous réservons le droit d'apporter des modifications techniques sans préavis.
Brochure_FR_FootwashPro_200205